荒川左岸南部流域下水道台帳図　（空気弁筐設置詳細図）

（再生送水管）

埼玉県

台帳図番号	1003

再生水-A9　S＝1：20

平　面　図

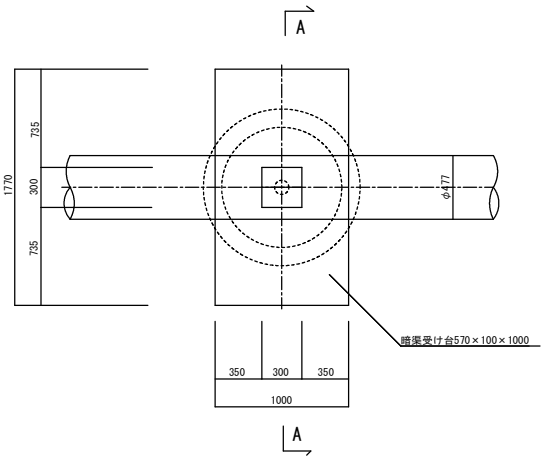

Ａ－Ａ断面図

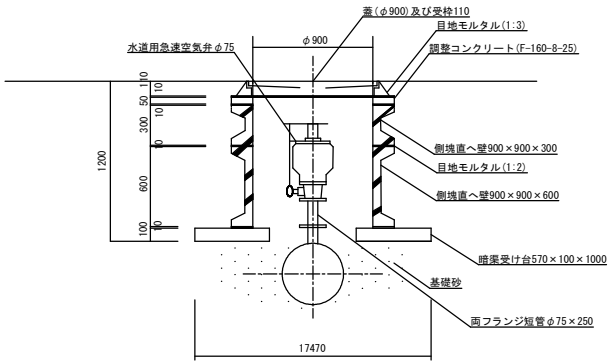

令和六年三月調整